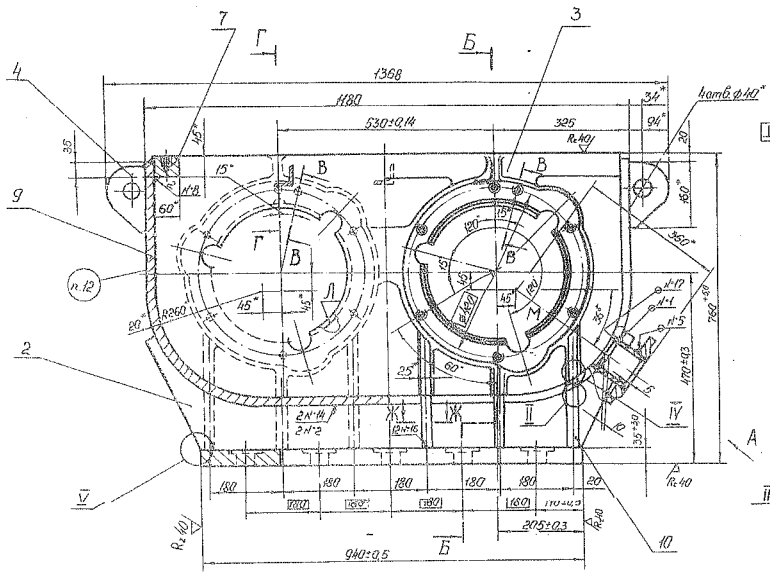
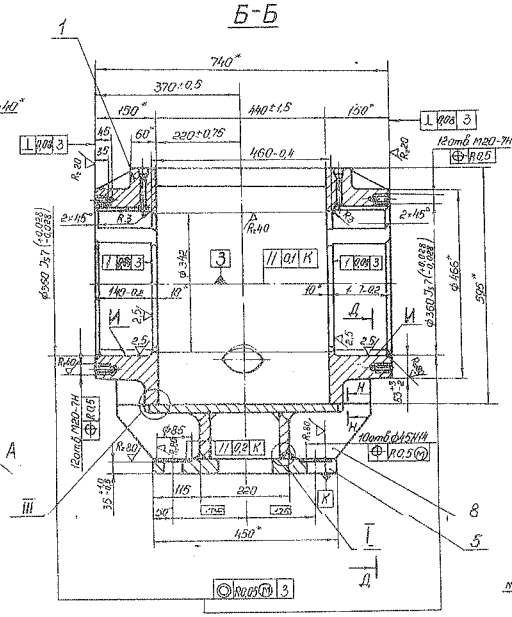
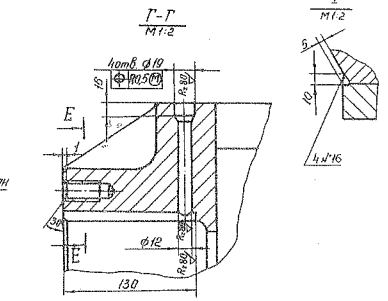
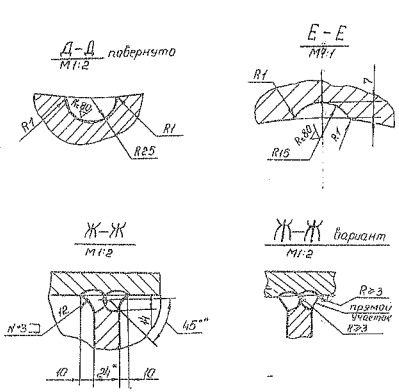
Чертеж годен на 26-27 г.
н.о. и техника Деталей

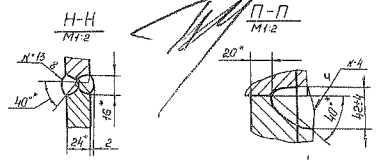
22179.03.101СБ




| N шва | Обозначение стандарта | Способ сварки | Обозначение шва | Размер шва, мм | Примечание |
|---|---|---|---|---|---|
| 1 | ГОСТ 14771-76 | | Т1 | △8 | |
| 2 | | | | см. I | |
| 3 | | | | см. Ж-Ж | |
| 4 | | | | см. П-П | |
| 5 | ГОСТ 16037-80 | УП | У5 | К-△10; К1-△3 | |
| 6 | | | | см. III | |
| 7 | | | | см. II | |
| 8 | ГОСТ 14771-76 | | Н2 | △8 | |
| 9 | | | Т1 | △10 | |
| 10 | | | | см. II | |
| 11 | | | | см. IV | |
| 12 | | | | см. III | |
| 13 | ГОСТ 14771-76 | | С15 | | |
| 14 | | | | см. I | |
| 15 | | | | см. IV | |
| 16 | | | | см. V | |
| 17 | ГОСТ 14771-76 | | У4 | △8 | |

1. Неуказ. предельные отклонения размеров: отверстий – по Н14, остальных – $\pm\frac{IT14}{2}$.
2. После сварки шов зачистить. Поверхность швов после зачистки должна быть ровной, без завалов, наплывов и подрезов с плавным переходом, от шва к основному металлу.
3. Качество швов контролировать внешним осмотром и измерением.
4. Сварные швы деталей поз. 1, 3, 6, 7, 9, 11 и корпус в целом подвергнуть испытаниям на плотность путем смачивания керосином по ГОСТ 3285-77.
5. После сварки, перед механообработкой, корпус подвергнуть термообработке для снятия напряжений.
6. Допуск параллельности оси отверстий А относительно оси отверстий М – Ø0,05 мм.
7. Допуск цилиндричности отверстий А и М не более 0,04 мм.
8. * Размер С контролировать на длине Т, при этом размер Р определяется инструментом.
9. Неуказанные предельные отклонения размеров обрабатываемых поверхностей: отверстий – по Н14, остальных – $\pm\frac{IT14}{2}$.
10. Поверхности И упрочнить накатной роликом.
11. * Размеры для справок.
12. Маркировать номер заказа, обозначение.
13. Остальные ТТ по ОСТ 24.940.01-82 (СТП А248-78).

| | | | |